Copying of this document, and giving it to others and the use or communication of the contents thereof, are liable to the payment of damage. All rights are reserved in the event of the grant of a patent or the registration of a utility model or design.

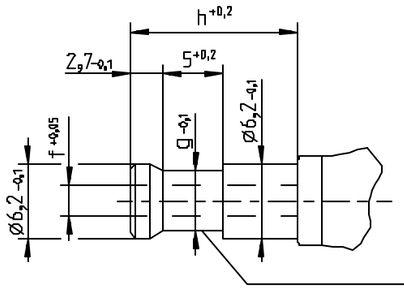

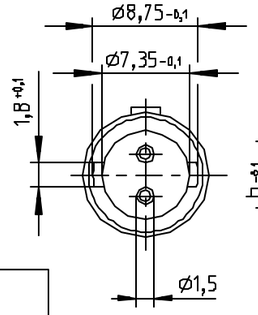

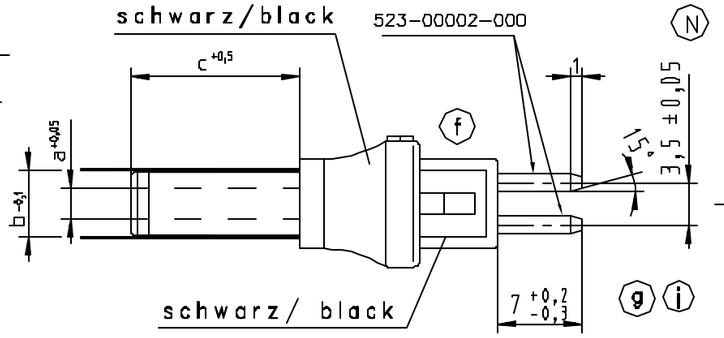

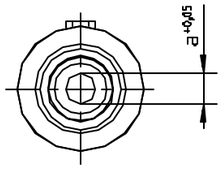

Koaxstecker nach DIN 45323				
Zeichnungsnummer:	EDV – Nr.:	ø g	ø f	h
10. 5544. 003 – 15	1807703	5,0	1,95	14

Spiel: Kupplung/ Stecker ≤0,5mm
Tolerance: socket/ plug ≤0,5mm

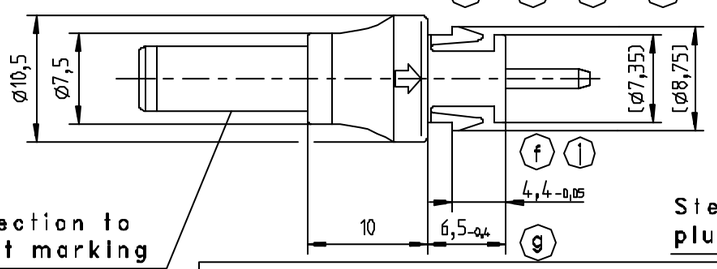

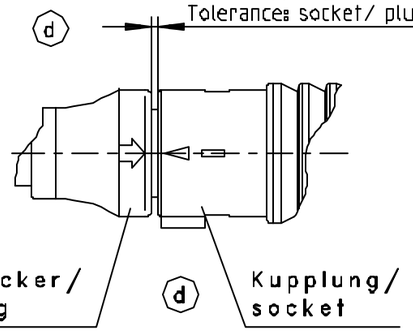

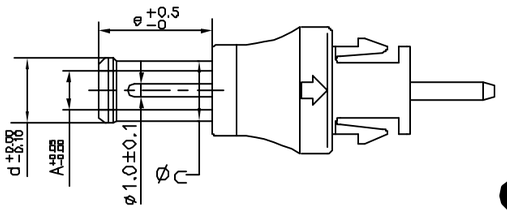

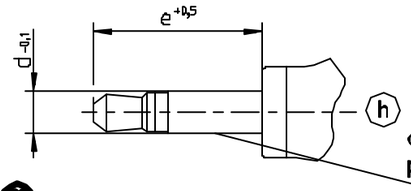

Koaxstecker					
Zeichnungsnummer:	EDV – Nr.:	ø d	ø a	e	ø c
10. 5544. 003 – 22	1822561	5,5	3,3	9,5	5

Klinkenstecker				
Zeichnungsnummer:	EDV – Nr.:	ø d		e
10. 5544. 003 – 13	1807704	2,5		13
10. 5544. 003 – 14	1807705	3,5		14

Koaxstecker				
Zeichnungsnummer:	EDV – Nr.:	ø b	ø a	c
10. 5544. 003 – 10	1807697	5,5	2,1	14
10. 5544. 003 – 11	1807698	5,5	2,5	9,5
10. 5544. 003 – 12	1807699	3,5	1,3	9,5
10. 5544. 003 – 16	1807700	5,5	2,1	9,5
10. 5544. 003 – 17	1807701	5,5	2,1	11,5
10. 5544. 003 – 18	1807702	5,5	2,5	11,5
10. 5544. 003 – 09	1811994	4,0	1,7	11
10. 5544. 003 – 20	1822557	4,0	1,7	9,5
10. 5544. 003 – 21	1822559	4,8	1,7	9,5

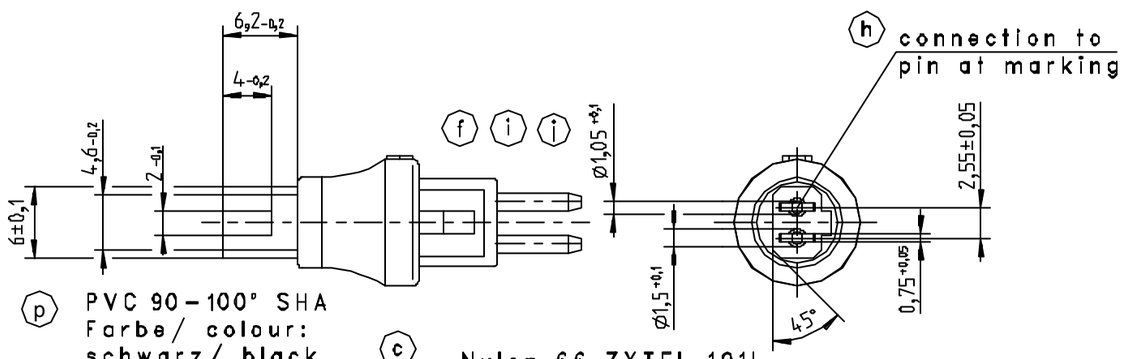

PVC 90–100° SHA
Farbe/ colour:
schwarz/ black

Nylon 66 ZYTEL 101L
Farbe/ colour:
schwarz/ black

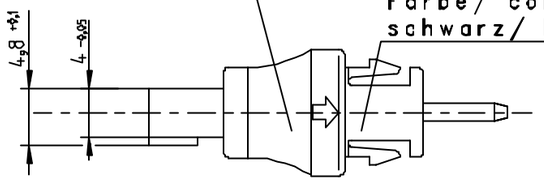

Verpackung:

Einheit = 100 Stück im Polybeutel
mit Aufdruck: Koaxstecker
(zum Beispiel) ø5,5 x ø2,1 x 14
Art.– Nr.: 1807697
Menge = 100 Stck

Packing:

unit = 100 pcs. in plastic bag
with printing: coaxial plug
(for example) ø5,5 x ø2,1 x 14
part no.: 1807697
quantity = 100 pcs.

Aktueller REV Ind.der Zeichnung: (0)
actual REV index of dwg (0)

Texas– Stecker 2– polig	
Zeichnungsnummer:	EDV – Nr.:
10. 5544. 003 – 19	1807706

Ausgabe	Änderung	Tag	Name
p	MR2009-0-1338	04.03.09	Weckerm.
o	2005–1–1336	11.05.05	Weihua
N	MR05–0146	26.01.05	Weihua
M	MR04–2345	29.12.04	Weihua
L	MR04–1717	29.09.04	Weihua
K	MR04–0828	21.05.04	Weihua

Ausgabe	Änderung	Tag	Name
l	ÄW 121920	11.10.01	Schira
i	ÄW 119838	06.09.01	Schira
h	ÄW 116387	20.07.01	Schira
g	ÄW 10266	16.12.99	K.B.
f	ÄW 10115	14.09.99	K.B.
e	ÄW 9986	01.07.99	K.B.
d	ÄW 9983	29.06.99	K.B.
c	ÄW 9811	10.03.99	K.B.
b	ÄW 9642	30.11.98	K.B.
a	ÄW 9276	28.04.98	K.B.

Freiraßtoleranzen fein mittel grob DIN 16 901

CADdy: 5544KUPL

1998	Tag	Name
Bearb.	26.02.	K.B.
Gepr.		
Lfd.-Nr.:	78057	

FRIWO

Material

Oberfläche: EDV-Nr.:

Ausgangsteil:

Bezeichnung:
Kupplung: Texas, Koaxial oder Klinkenstecker

Maßstab 2 : 1

Zeichnungsnr.:
10. 5544. 003 – XX

Ersatz für

Ersetzt durch

Eingangsprüfung nach AQL: / Incoming testing as per AQL: /

Weitergabe sowie Vervielfältigung dieser Unterlage, Verwertung und Mitteilung ihres Inhaltes nicht gestattet, soweit nicht ausdrücklich zugestanden. Zuwiderhandlungen verpflichten zu Schadenersatz. Alle Rechte für den Fall der Patenterteilung oder Gebrauchsmuster-Eintragung vorbehalten.